CARATTERISTICHE PRINCIPALI - MAIN CHARACTERISTICS	
Corsa totale dell'azionatore Total travel	= 3,5 mm
Forza necessaria allo scatto dell'azionatore Operating force	= 500 gr ± 50 gr
Terminali Terminals	- a vite M3 per capicorda ad occhiello - M3 screw for eye terminals
Peso totale esecuzione standard Total weight (standard execution)	= 24 gr
Peso parti isolanti esecuzione standard Total weight of the insulating material	= 11 gr
Materiale parti isolanti Insulating material	- Policarbonato trasparente - Transparent polycarbonate

POSIZIONI DI COMANDO - ACTUATOR POSITIONS	
A (mm)	POSIZIONE - POSITION
8,5 ± 0.3	Riposo Rest position
6,2 ± 0.3	Commutazione alla compressione Tripping point
7,7 ± 0.3	Commutazione al rilascio Release position
5,5 (quota minima) (limit)	Fine corsa Over travel limit

CODICE - CODE	B (mm)
245001201	0
245001202	5

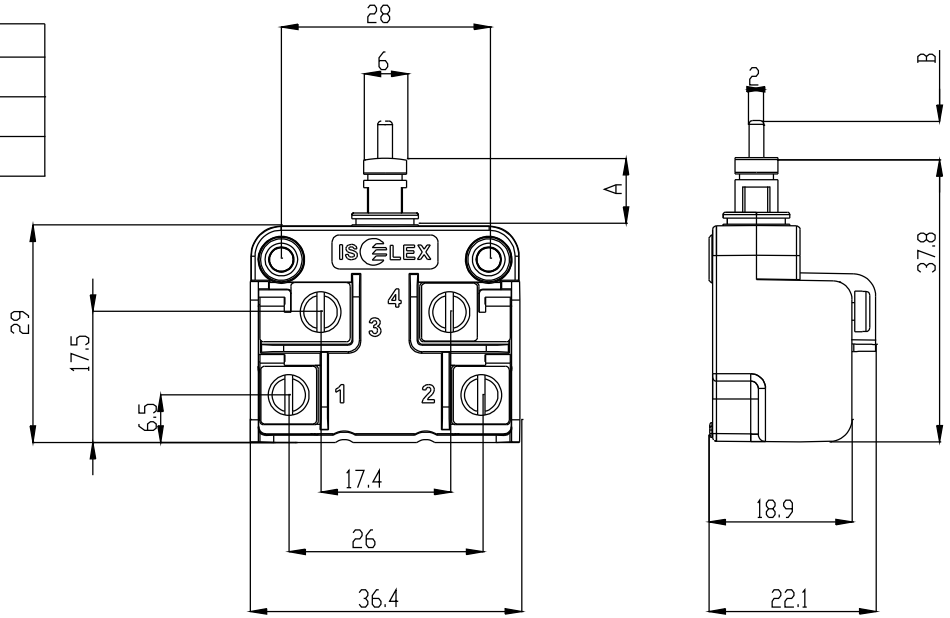

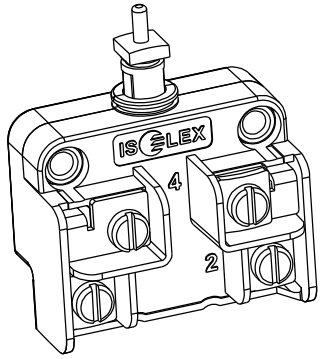

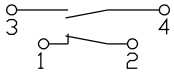

SE NON SPECIFICATO: QUOTE IN MILLIMETRI FINITURA SUPERFICIE: TOLLERANZE: LINEARE: ANGOLARE:						SBAVATURA E INTERRUZIONE DEI BORDI NETTI
	NOME	FIRMA	DATA			
DISEGNATO	MARINO		10/10/15			
VERIFICATO	RIZZI		10/10/15			
APPROVATO	VELLUTINI		10/10/15			
FATTO						
QUALITA'						

ISOLEX
Milano Italy

FINITURA: | Peso: 24 g

MATERIALE: Vedi tabella

TITOLO: Blocchetto contatti ausiliari a scatta (1 NA+1 NC) con attacchi frontali Serie SJ20

N. DISEGNO: IP114400 | A3

REVISIONE : 2 | SCALA:2:1 | FOGLIO 1 DI 1