MODIFICHE

Technical Requirements
Surface is smooth, without bubble, crack and damage
Unmarked tolerances in accordance with IT14
Power frequency withstand voltage 42 kV/min, no breakdown or flashover
Partial discharge 13,2 kV<5pC
Temperature does not exceed -25°C _ +90°C
Lightning impulse voltage test is greater than or equal to 85 kV without breakdown
Can be built-in 50pF capacitive sensor

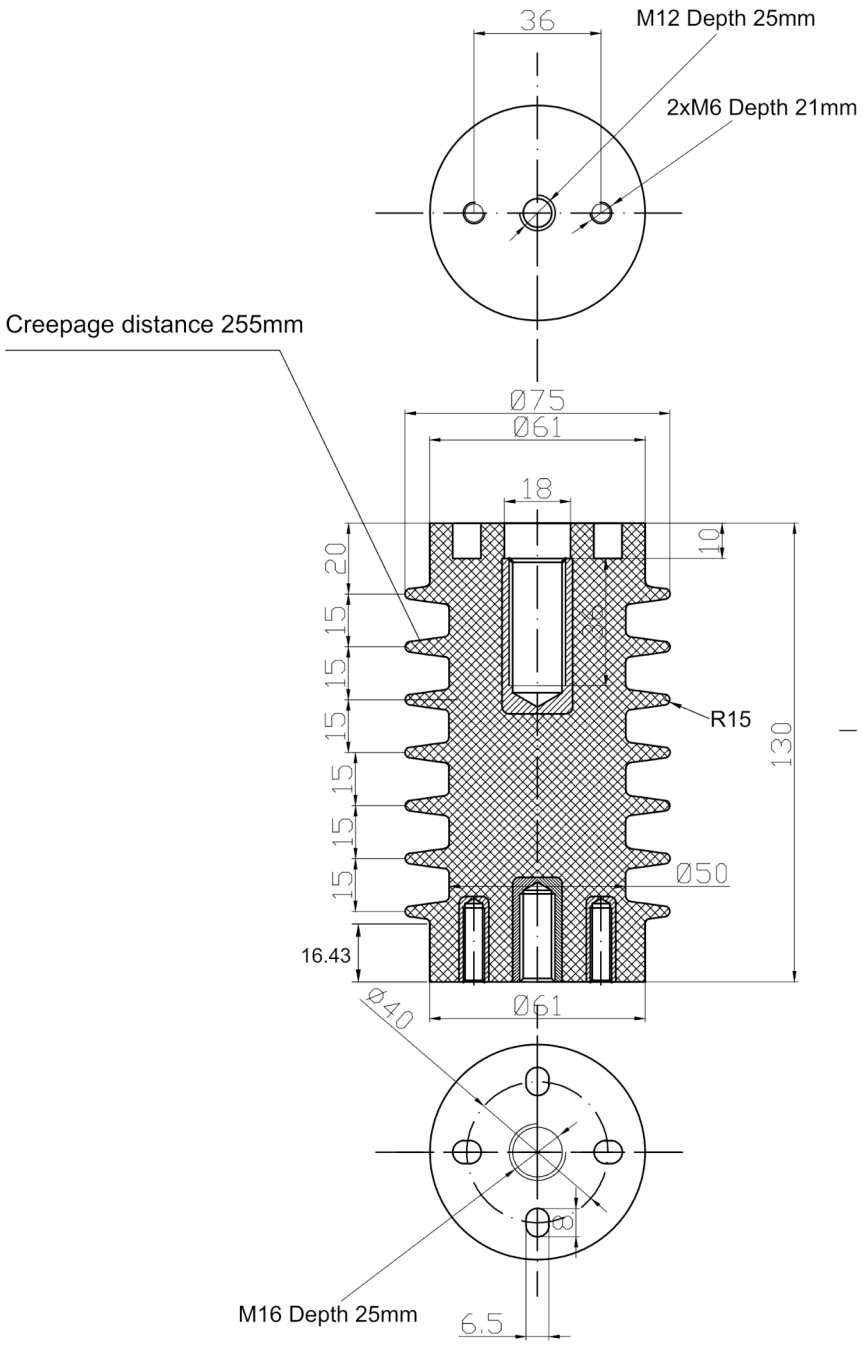

DISEGNO DI PROPRIETA'DELLA
ISOLEX
CHE SI RISERVA TUTTI I DIRITTI DI LEGGE

MATERIALE: epoxy resin

TRATTAMENTO: --

	DISEGNATO	APPROVATO	CONTROLLATO
DATA			
FIRMA			

TOLLERANZE PER DIMENSIONI LINEARI ED ANGOLARI PRIVE DI INDICAZIONI DI TOLLERANZE SPECIFICHE
UNI – ISO 2768

MOLTO GROSSOLANA	GROSSOLANA	MEDIA	FINE
☐	☐	◪	☐

SCALA: 1:1

SOSTITUISCE

REVISIONE	1	2	3	4	5	6	7

ISOLEX
Milano Italy

DESCRIZIONE: 12 kV resin post insulator
weight 0,7 kg

COD.

DIS. ID10365

F. 1 DI 1

ACAD